## 6.3 MEDIATORI DI ASSICURAZIONE E RIASSICURAZIONE ISCRITTI NELL'ALBO

### *6.3 MEDIATORI DI ASSICURAZIONE E RIASSICURAZIONE ISCRITTI NELL'ALBO*

Il decreto legislativo 13 ottobre 1998, n. 373, ha disposto, tra l'altro, il trasferimento all'ISVAP delle competenze in materia di gestione dell'Albo dei mediatori di assicurazione e riassicurazione. Pertanto si elencano di seguito i soggetti iscritti nell'Albo dall'1 gennaio al 31 marzo 2005.

L'elenco degli iscritti riporta, in ordine alfabetico per le persone fisiche iscritte nella I Sezione dell'Albo, i seguenti dati: cognome, nome, data di nascita, comune di residenza, data di iscrizione e numero di matricola; invece, per le società iscritte nella II Sezione: denominazione sociale, sede legale, data di iscrizione e numero di matricola.

**ISCRITTI NELL'ALBO DEI MEDIATORI DI ASSICURAZIONE E DI RIASSICURAZIONE DAL 01/04 AL 30/06/2005 SEZIONE I – Persone fisiche**

| Cognome, nome e data di nascita<br>*Comune di residenza* | Data di iscrizione | N. matricola |
|---|---|---|
| **ANCONA** LEONARDO (10/10/1941)<br>*TREVISO* | 02/05/2005 | 9031/A |
| **ANGOTTI** PATRIZIA (21/04/1964)<br>*FIRENZE* | 14/04/2005 | 9024/A |
| **ANGRISANI** MARGHERITA (23/05/1964)<br>*CARRO* | 14/04/2005 | 9021/A |
| **ANSALONE** FRANCESCO (23/07/1935)<br>*SALERNO* | 02/05/2005 | 9028/A |
| **ANSELMI** GIANLUIGI (02/05/1944)<br>*MAGLIANO DI TENNA* | 11/05/2005 | 9042/A |
| **ANTONINI** CRISTINA (13/02/1976)<br>*MILANO* | 25/05/2005 | 9046/A |
| **ARIETTO PICHETTO** GIORGIO (21/05/1946)<br>*SOLIERA* | 27/05/2005 | 9057/A |
| **ARRIGONI** LUCIANO (03/12/1968)<br>*BREMBATE DI SOPRA* | 27/05/2005 | 9058/A |
| **BACCHIN** GIORGIO (12/12/1937)<br>*NOVI LIGURE* | 26/05/2005 | 9047/A |
| **BENETTI** MATTEO (29/04/1976)<br>*VICENZA* | 02/05/2005 | 9032/A |
| **BENTIVOGLIO** DORINA (14/09/1928)<br>*MACERATA* | 05/05/2005 | 9035/A |
| **BOTTONI** LEANDRO (05/04/1972)<br>*FROSINONE* | 14/04/2005 | 9014/A |

**ISCRITTI NELL'ALBO DEI MEDIATORI**
**DI ASSICURAZIONE E DI RIASSICURAZIONE**
**DAL 01/04 AL 30/06/2005**
**SEZIONE I – Persone fisiche**

| Cognome, nome e data di nascita<br>*Comune di residenza* | Data<br>di iscrizione | N. matricola |
|---|---|---|
| **BRIGNANI** GIORGIO (23/03/1958)<br>*BRESCIA* | 27/05/2005 | 9059/A |
| **CARELLI** PROSPERO (24/05/1957)<br>*RENDE* | 11/05/2005 | 9043/A |
| **CARRESE** ALESSANDRA (08/01/1973)<br>*CASTELLAMMARE DI STABIA* | 26/05/2005 | 9048/A |
| **COSIMI** ERIC (12/11/1962)<br>*BASIGLIO* | 14/04/2005 | 9012/A |
| **DE MARTINO** SILVANA (25/02/1947)<br>*FISCIANO* | 05/05/2005 | 9036/A |
| **DE SILVESTRI** LAURA (15/11/1963)<br>*PESCHIERA BORROMEO* | 06/06/2005 | 9068/A |
| **DEIANA** GIORGIO (31/07/1941)<br>*FRESONARA* | 14/04/2005 | 9023/A |
| **DELLI** ROBERTA (26/02/1971)<br>*ROMA* | 02/05/2005 | 9030/R |
| **DI GIANSANTE** GIORGIO (11/11/1938)<br>*BOLOGNA* | 11/05/2005 | 9041/A |
| **FERACE** ANTONIO (08/07/1962)<br>*ROMA* | 14/04/2005 | 9015/A |
| **FISCHER** MAGRIT INGEBORG EDITH (23/06/1942)<br>*ROMA* | 14/04/2005 | 9016/R |
| **GAGLIARDI** LUCA (03/08/1964)<br>*ROMA* | 27/05/2005 | 9060/A |
| **GALLI** UBERTO (14/05/1972)<br>*MILANO* | 14/04/2005 | 9022/A |
| **GALLINARI** MASSIMO (07/05/1967)<br>*MILANO* | 14/04/2005 | 9017/A |
| **GAVANELLI** MARCO (29/11/1963)<br>*OZZANO DELL'EMILIA* | 14/04/2005 | 9025/A |
| **GIGANTE** MAURIZIO (30/01/1973)<br>*VAREDO* | 14/04/2005 | 9013/A |

**ISCRITTI NELL'ALBO DEI MEDIATORI**
**DI ASSICURAZIONE E DI RIASSICURAZIONE**
**DAL 01/04 AL 30/06/2005**
**SEZIONE I – Persone fisiche**

| Cognome, nome e data di nascita<br>*Comune di residenza* | Data<br>di iscrizione | N. matricola |
|---|---|---|
| **GONELLA** PAOLA (09/10/1966)<br>*MILANO* | 06/06/2005 | 9067/A |
| **JACINI** FRANCESCO (16/06/1965)<br>*MILANO* | 26/05/2005 | 9056/A |
| **JAMNIKAR** HRVOJE (28/10/1964)<br>*ROMA* | 26/05/2005 | 9053/R |
| **LAZZARO** NUNZIO (09/02/1950)<br>*GESSATE* | 18/05/2005 | 9045/A |
| **MARCONI** ALESSANDRO (30/06/1965)<br>*ROMA* | 05/05/2005 | 9037/A |
| **MASI** MAURO (01/07/1966)<br>*RICCIONE* | 26/05/2005 | 9049/A |
| **MATTIELLO** ELISABETTA (17/09/1970)<br>*PADOVA* | 06/06/2005 | 9070/A |
| **MICELI** MAURIZIO (01/02/1964)<br>*ROMA* | 14/04/2005 | 9011/A |
| **MORONI** ANDREA (09/11/1960)<br>*BOLOGNA* | 06/06/2005 | 9066/A |
| **MORREALE** FELICE (13/10/1961)<br>*GENOVA* | 06/06/2005 | 9069/R |
| **MOSCA** GIANCARLO (23/10/1957)<br>*ROMA* | 05/05/2005 | 9038/A |
| **NANTE** STEFANO (20/07/1958)<br>*CONEGLIANO* | 14/04/2005 | 9018/A |
| **NATI** MAURIZIO (02/05/1950)<br>*ROMA* | 02/05/2005 | 9027/A |
| **ORSI** FRANCESCO (03/03/1966)<br>*ROMA* | 14/04/2005 | 9026/A |
| **PAPETTI** FABRIZIO (25/10/1964)<br>*FROSINONE* | 02/05/2005 | 9033/A |
| **PEREGO** LORENZA (17/07/1958)<br>*OPERA* | 26/05/2005 | 9051/A |

**ISCRITTI NELL'ALBO DEI MEDIATORI**
**DI ASSICURAZIONE E DI RIASSICURAZIONE**
**DAL 01/04 AL 30/06/2005**
**SEZIONE I – Persone fisiche**

| Cognome, nome e data di nascita<br>*Comune di residenza* | Data<br>di iscrizione | N. matricola |
|---|---|---|
| **PEROSA** NERVANA (17/03/1955)<br>*CESANO MADERNO* | 26/05/2005 | 9050/A |
| **PETRUZZELLI** PIETRO VITTORIO (07/09/1936)<br>*BARI* | 27/05/2005 | 9061/A |
| **PORTELLO** LORETTA (28/03/1960)<br>*RHO* | 27/05/2005 | 9062/A |
| **QUAGLIARINI** MARIO (13/04/1949)<br>*MONTEPORZIO CATONE* | 26/05/2005 | 9055/A |
| **RATTI** ANDREA (29/06/1955)<br>*NAPOLI* | 26/05/2005 | 9054/A |
| **RICCARDI** STEFANIA (20/06/1957)<br>*CIAMPINO* | 14/04/2005 | 9019/A |
| **ROBBIANO** CLAUDIO (21/03/1965)<br>*NOVI LIGURE* | 27/05/2005 | 9063/A |
| **ROMITELLI** SIMONETTA (21/03/1956)<br>*RICCIONE* | 27/05/2005 | 9064/A |
| **RUGGERI** ANTONELLA (22/09/1955)<br>*PALESTRINA* | 02/05/2005 | 9034/A |
| **SALERNO** CLELIA (25/01/1952)<br>*MILANO* | 11/05/2005 | 9040/A |
| **SILVESTRI** FABIO (03/03/1958)<br>*ROMA* | 14/04/2005 | 9020/A |
| **SONNI** MARIA TERESA (30/09/1946)<br>*ROMA* | 05/05/2005 | 9039/A |
| **SPAGNOLI** FEDERICA (22/06/1982)<br>*ROMA* | 02/05/2005 | 9029/A |
| **TARQUINIO** UGO (21/03/1946)<br>*FOGGIA* | 18/05/2005 | 9044/A |
| **TOSI** MARCO (22/10/1966)<br>*MILANO* | 06/06/2005 | 9071/A |
| **TURRENO** ROBERTO MARIA (17/03/1961)<br>*GIAVENO* | 27/05/2005 | 9065/A |

**ISCRITTI NELL'ALBO DEI MEDIATORI**
**DI ASSICURAZIONE E DI RIASSICURAZIONE**
**DAL 01/04 AL 30/06/2005**
**SEZIONE I – Persone fisiche**

| Cognome, nome e data di nascita<br>*Comune di residenza* | Data<br>di iscrizione | N. matricola |
|---|---|---|
| **VIGANO'** ILARIA ELENA (25/06/1968)<br>*MILANO* | 26/05/2005 | 9052/R |

**ISCRITTI NELL'ALBO DEI MEDIATORI**
**DI ASSICURAZIONE E DI RIASSICURAZIONE**
**DAL 01/04 AL 30/06/2005**
**SEZIONE II - Società**

| Società<br>*Sede legale* | Data<br>di iscrizione | N. matricola |
|---|---|---|
| **ASSU 2000 ITALIA S.R.L.**<br>*MILANO* | 14/04/2005 | 1584/S |
| **EUROPE BROKER S.R.L.**<br>*CATANIA* | 11/05/2005 | 1589/S |
| **L & T INSURANCE BROKER S.R.L.**<br>*CAMPOBASSO* | 01/06/2005 | 1591/S |
| **L.B.C. S.R.L.**<br>*BUSTO ARSIZIO* | 02/05/2005 | 1587/S |
| **NSA S.R.L.**<br>*ROMA* | 02/05/2005 | 1586/S |
| **ORSI ASSICURAZIONI DI ORSI FRANCESCO & C: S.A.S.**<br>*ROMA* | 14/04/2005 | 1582/S |
| **SOVIS BROKER S.R.L.**<br>*ROMA* | 14/04/2005 | 1583/S |
| **STUDIO RATTI S.R.L.**<br>*MILANO* | 14/04/2005 | 1581/S |
| **TENOCREDITO COMMERCIALE S.R.L.**<br>*MACERATA* | 05/05/2005 | 1588/S |
| **TUTELA INSURANCE BROKERS S.R.L.**<br>*MILANO* | 14/04/2005 | 1585/S |
| **WILCO BROKER S.R.L.**<br>*MILANO* | 31/05/2005 | 1590/S |

## 6.4 PERITI ASSICURATIVI ISCRITTI NEL RUOLO NAZIONALE

## *6.4 PERITI ASSICURATIVI ISCRITTI NEL RUOLO NAZIONALE*

Il decreto legislativo 13 ottobre 1998, n. 373, ha disposto, tra l'altro, il trasferimento all'ISVAP delle competenze in materia di gestione del Ruolo nazionale dei periti assicurativi. Pertanto si elencano di seguito i soggetti iscritti nel Ruolo dall'1 aprile al 30 giugno 2005.

L'elenco degli iscritti riporta, in ordine alfabetico per ogni perito, i seguenti dati: cognome, nome, data di nascita, comune di residenza, data di iscrizione e numero di matricola.

**ISCRITTI NEL RUOLO NAZIONALE DEI PERITI ASSICURATIVI**
**DAL 01/04 AL 30/06/2005**

| Cognome, nome e data di nascita<br>*Comune di residenza* | Data<br>di iscrizione | N. matricola |
|---|---|---|
| **BATTAGLINO** FABRIZIO (20/09/1967)<br>*TORINO* | 17/05/2005 | 6914 |
| **CIANCIO** VINCENZO (31/08/1970)<br>*NOCERA SUPERIORE* | 17/05/2005 | 6915 |
| **CIAVATTA** PIER PAOLO (15/04/1965)<br>*BORGO MAGGIORE* | 17/05/2005 | 6916 |
| **CONSOLI** CLAUDIO (23/07/1945)<br>*TREMESTIERI ETNEO* | 17/05/2005 | 6921 |
| **FRUSCIONE** GIANLUIGI (06/11/1945)<br>*SALERNO* | 17/05/2005 | 6917 |
| **FUMAROLA** MICHELE (12/11/1944)<br>*TARANTO* | 17/05/2005 | 6918 |
| **GIUFFRIDA** GIOVANNI (10/05/1939)<br>*RAGUSA* | 17/05/2005 | 6919 |
| **MARRESE** CARMINE (13/07/1946)<br>*CASSINO* | 17/05/2005 | 6920 |
| **PARDO** VINCENZO (23/09/1972)<br>*NISCEMI* | 17/05/2005 | 6922 |
| **TORTORA** CORRADO (31/12/1975)<br>*ROMA* | 17/05/2005 | 6923 |
| **VITA** GIUSEPPE (01/05/1974)<br>*MONTESANO SULLA MARCELLANA* | 17/05/2005 | 6924 |

# 7. PARERI RESI ALL'AUTORITA' GARANTE DELLA CONCORRENZA E DEL MERCATO (ART. 20, COMMA 4, LEGGE 287/90)

PARERE del 15 aprile 2005

**Parere preliminare all'apertura di istruttoria – operazione di concentrazione concernente l'intesa fra la Società Cattolica di Assicurazione SCARL e la Banca Popolare di Bari SCARL.**

Si fa riferimento alla nota del 18 marzo 2005 prot. n. 14534/05 – Proc n. I/642, con la quale codesta Autorità ha richiesto a questo Istituto il parere di cui all'art. 20, comma 4, della legge 287/90 in ordine all'operazione di cui all'oggetto.

A. L'operazione e le imprese coinvolte.

A.1. – *Descrizione dell'operazione* – L'intesa in parola ha per oggetto la stipula di un accordo di distribuzione in esclusiva dei prodotti assicurativi dei rami vita e danni della Società Cattolica fra il gruppo Banca Popolare di Bari e il gruppo Cattolica, attraverso l'Eurosav, società recentemente acquisita al 100% dalla Società Cattolica. L'accordo di distribuzione avrà efficacia fino al 2008.

Detta intesa costituisce una logica evoluzione della precedente intesa già autorizzata da codesta Autorità con Provvedimento n. 1511 del 22 agosto 2002, in quanto mira a dare ai rapporti fra le due parti una prospettiva di continuità e di sviluppo.

A.2. *Struttura partecipativa delle società coinvolte e loro assetto azionario* – Si riportano nell'allegata documentazione i dati sugli assetti proprietari della società assicuratrice aggiornati alla data del 23 marzo u. s. (all. 1) e sulla struttura societaria del relativo gruppo, aggiornati alla data del 31 dicembre 2004 (all. 2).

Nel dettaglio, atteso che nella società assicuratrice, cooperativa a responsabilità limitata, sussistono limiti quantitativi in merito alle quote di capitale detenibili dalle persone fisiche e dalle persone giuridiche, nella compagine societaria i primi 10 azionisti risultano essere i seguenti:

| | |
|---|---|
| FONDAZ.CASSA RISP.VERONA VICENZA BELLUNO, ANC. | 2,93% |
| ISTITUTO OPERE RELIGIOSE | 1,41% |
| FONDAZIONE BANCA DEL MONTE DI LOMBARDIA | 0,83% |
| SAN PAOLO BANK S.A. | 0,56% |
| AXA ASSICURAZIONI SPA | 0,46% |
| IST. DIOCESANO SOST. CLERO MILANO | 0,44% |

La Banca Popolare di Bari, dopo la dismissione della propria partecipazione in Eurosav, non detiene partecipazioni in altre società assicurative o esercenti attività connesse, né direttamente né indirettamente. Gli assetti partecipativi dell'istituto di credito sono riportati nell'allegata scheda (all. 3)

**B. Criteri di valutazione.**

Attraverso l'intesa in esame le parti intendono conferire maggiore stabilità ai loro rapporti con particolare riferimento all'attività di distribuzione attraverso le reti bancarie dell'Istituto di credito, fortemente localizzate nell'area territoriale pugliese e nelle zone limitrofe, proseguendo nel progetto, avviato con la recente acquisizione da parte della Società Cattolica del controllo esclusivo di Eurosav, di favorire e sviluppare le potenzialità dei canali distributivi della Banca per i prodotti di tutte le società del gruppo.

Considerato che con la predetta intesa si dà luogo ad un accordo verticale fra un produttore (l'impresa di assicurazione) ed un distributore (istituto di credito), gli effetti dell'operazione stessa sono stati valutati per i rami vita e danni come mercati distinti secondo il consolidato orientamento della Commissione Europea (cfr. Caso IV/M. 859

Generali/Prime; Caso COMP/M. 1712 – Generali Vita, Dec. Comm. 12 gennaio 2000) in relazione alla capacità distributiva della banca, anche alla luce delle sue dimensioni e della sua dislocazione territoriale.

In linea con le osservazioni formulate per casi analoghi da questo Istituto con riferimento ad accordi di distribuzione, si esporranno valutazioni tese a circoscrivere il mercato della produzione nell'ambito nazionale, riconoscendo alla raccolta premi una dimensione provinciale.

C. Mercato rilevante dei gruppi coinvolti.

Le società del gruppo Cattolica hanno realizzato, al quarto trimestre 2004, nel mercato assicurativo vita e danni premi pari complessivamente a 3.586.687.000 Euro, realizzando una quota di mercato pari al 3,55 %.

I premi realizzati nel settore vita sono stati pari a 2.189.447.000 Euro, con una quota del mercato del 3,34 %, così ripartita per rami: ramo I (*Assicurazioni sulla durata della vita umana*) 3%; ramo III (*Assicurazioni di cui ai punti I e II connessi con i fondi di investimento*) pari al 5% e ramo V (*Operazioni di capitalizzazione*) 2%; altri rami (II, IV, VI) quote del tutto trascurabili.

I premi realizzati nel settore danni sono stati pari a 1.397.240.000 Euro, con una quota di mercato del 3,94 %, al cui interno si segnala solo una quota del mercato nazionale del 4% detenuta nei rami 8 (*Incendio ed elementi naturali*), 9 (*Altri danni ai beni*), 12 (*R. c. veicoli marittimi, lacustri e fluviali*), 13 (*R. c. generale*).

In considerazione dei dati rassegnati, con particolare riferimento all'entità delle quote di mercato detenute dal gruppo Cattolica e alla dimensione di quelle detenute da altri gruppi assicurativi, l'impatto dell'operazione in esame non presenta, ad avviso di questo Istituto, profili di rilevanza anticoncorrenziale.

Nella tabella allegata (all. 4) si riepilogano i premi contabilizzati nell'esercizio 2004 dalle imprese che fanno capo al gruppo Cattolica.

D. Strutture distributive.

Al fine di cogliere eventuali aspetti problematici dell'intesa, si è valutata la capacità di raccolta nei settori vita e danni attraverso i diversi canali distributivi.

I dati statistici sui rami vita relativi al gruppo Cattolica, al quarto trimestre 2004, mostrano la prevalenza dei canali alternativi rispetto a quelli tradizionali, con particolare riferimento a quello bancario. Al contrario, per i rami danni la struttura distributiva del gruppo appare imperniata attorno ai canali tradizionali (agenzie con mandato, in economia e *brokers*).

Al proposito, l'intesa, lungi dall'alterare le condizioni concorrenziali esistenti, per il canale vita contribuisce al rafforzamento della vocazione del gruppo assicurativo ad un maggiore utilizzo degli sportelli bancari; ciò considerato anche che la produzione attraverso detti canali costituisce un'esigua percentuale, circa l'1,5%, della produzione dell'intero mercato nazionale. Con riguardo al settore danni, invece, vista la netta prevalenza dei canali tradizionali, l'intesa in questione contribuisce all'apertura del gruppo assicurativo verso nuove forme distributive.

E. Mercati locali.

Con riferimento al mercato geografico si rileva che la struttura distributiva dell'istituto di credito, fortemente radicato territorialmente, si compone di circa 97 sportelli attivi prevalentemente in Puglia (Bari, Foggia, Brindisi, Lecce e Taranto), ma anche, seppur in misura ridotta, in Campania (Avellino, Napoli, Caserta, Salerno, Benevento), Calabria (Cosenza, Catanzaro), Basilicata (Potenza) e Molise (Campobasso).

In dette province, giusta quanto emerge dalla tabella di seguito riportata, le quote di mercato attualmente detenute dal gruppo assicurativo nei rami danni non superano mai il 9% (la quota relativa alla Puglia è di circa il 6%), mentre altri gruppi assicurativi detengono quote più consistenti; anche con riferimento alla distribuzione dei prodotti

assicurativi nel ramo vita, la produzione del gruppo assicurativo, concentrata quasi esclusivamente nei rami I, III,V, presenta quote di mercato non superiori rispetto a quelle detenute dai principali gruppi assicurativi presenti sul territorio. In particolare, nella provincia di Bari, ove il gruppo Cattolica detiene una quota di mercato del 19,78%, almeno altri due gruppi assicurativi detengono quote altrettanto cospicue.

| | CATTOLICA | | | GENERALI | | | SAN PAOLO IMI | | | POSTE ITALIANE | | |
|---|---|---|---|---|---|---|---|---|---|---|---|---|
| MERCATI LOCALI | TOTALE | VITA | DANNI | TOTALE | VITA | DANNI | TOTALE | VITA | DANNI | TOTALE | VITA | DANNI |
| BARI | 26,62 | 19,78 | 6,84 | 29,86 | 18,47 | 11,39 | 13,81 | 13,81 | 0 | 8,82 | 8,82 | 0 |
| BRINDISI | 10,04 | 0,14 | 9,9 | 25,65 | 16,91 | 8,74 | 24,09 | 24,09 | 0 | 13,89 | 13,89 | 0 |
| CATANZARO | 4,64 | 0,52 | 4,12 | 30,27 | 16,66 | 13,61 | 10,94 | 10,94 | 0 | 19,51 | 19,51 | 0 |
| FOGGIA | 2,84 | 0,52 | 2,32 | 26,44 | 14,32 | 12,12 | 18,06 | 18,06 | 0 | 17,44 | 17,44 | 0 |

Peraltro, tale quota è interamente ascrivibile alla produzione della società Eurosav, in precedenza partecipata dalla stessa Banca Popolare di Bari.

**F. Conclusioni.**

Alla luce delle analisi condotte, considerate l'entità delle quote detenute dal gruppo Cattolica nelle aree geografiche di riferimento e la stessa struttura distributiva dell'istituto di credito interessato ivi localizzata, si ritiene che l'intesa in questione non determini effetti anticoncorrenziali né sul versante della produzione né su quello della distribuzione.

Il Presidente
Giancarlo Giannini

* * * * * *

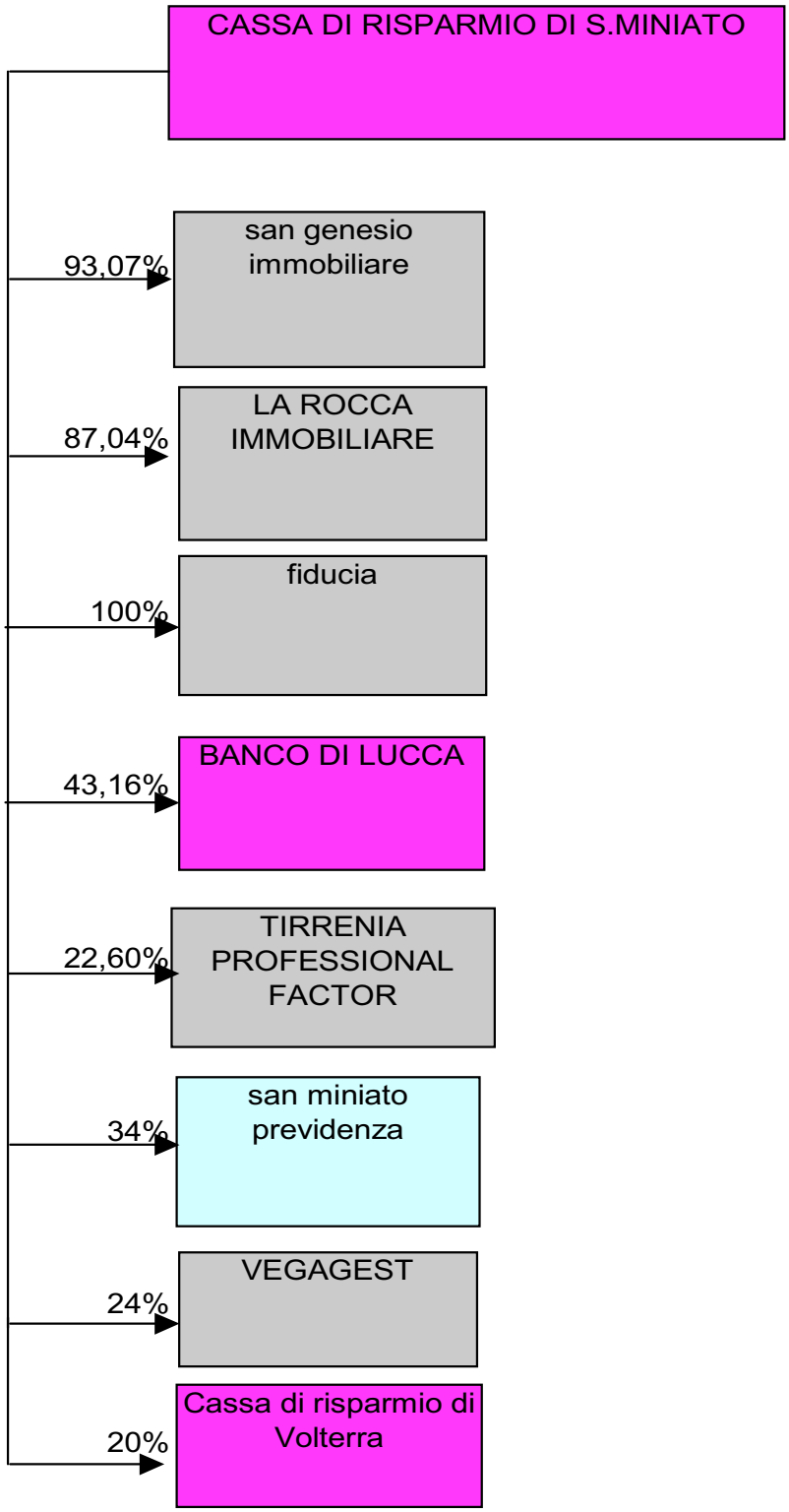
CASSA DI RISPARMIO DI S.MINIATO
93,07%
san genesio immobiliare
87,04%
LA ROCCA IMMOBILIARE
100%
fiducia
43,16%
BANCO DI LUCCA
22,60%
TIRRENIA PROFESSIONAL FACTOR
34%
san miniato previdenza
24%
VEGAGEST
20%
Cassa di risparmio di Volterra

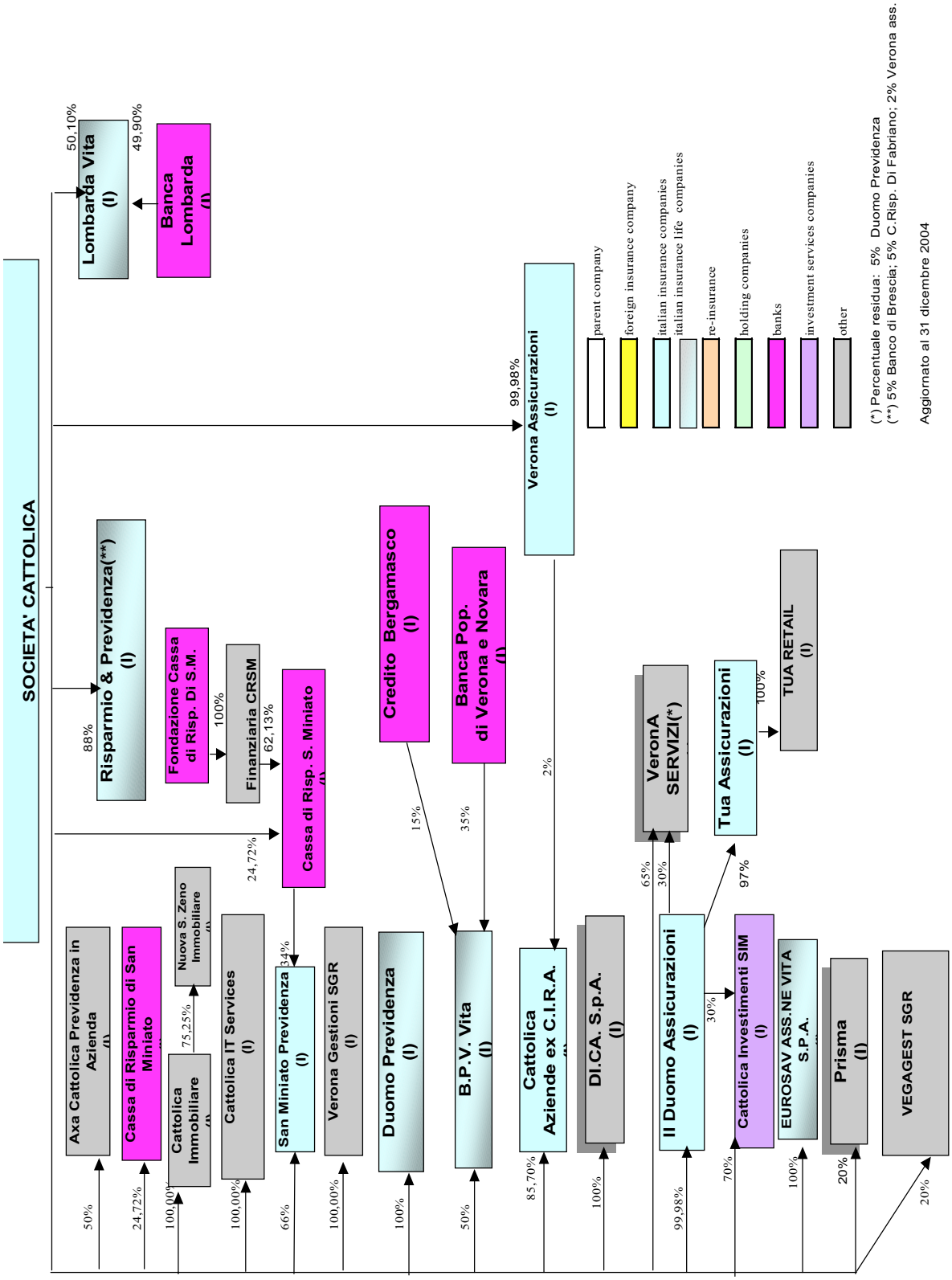
SOCIETA' CATTOLICA
Lombarda Vita (I)
50,10%
49,90%
Banca Lombarda (I)
Risparmio & Previdenza(**) (I)
88%
Fondazione Cassa di Risp. Di S.M.
100%
Finanziaria CRSM
62,13%
Cassa di Risp. S. Miniato
24,72%
Credito Bergamasco (I)
15%
Banca Pop. di Verona e Novara (I)
35%
Verona Assicurazioni (I)
99,98%
2%
parent company
foreign insurance company
italian insurance companies
italian insurance life companies
re-insurance
holding companies
banks
investment services companies
other
(*) Percentuale residua: 5% Duomo Previdenza
(**) 5% Banco di Brescia; 5% C.Risp. Di Fabriano; 2% Verona ass.
Aggiornato al 31 dicembre 2004
VeronA SERVIZI(*)
65%
30%
Tua Assicurazioni (I)
100%
TUA RETAIL (I)
97%
Axa Cattolica Previdenza in Azienda
50%
Cassa di Risparmio di San Miniato
24,72%
Cattolica Immobiliare
100,00%
75,25%
Nuova S. Zeno Immobiliare
Cattolica IT Services (I)
100,00%
San Miniato Previdenza (I)
66%
34%
Verona Gestioni SGR (I)
100,00%
Duomo Previdenza (I)
100%
B.P.V. Vita (I)
50%
Cattolica Aziende ex C.I.R.A.
85,70%
DI.CA. S.p.A. (I)
100%
Il Duomo Assicurazioni (I)
99,98%
30%
Cattolica Investimenti SIM (I)
70%
EUROSAV ASS.NE VITA S.P.A.
100%
Prisma (I)
20%
VEGAGEST SGR
20%

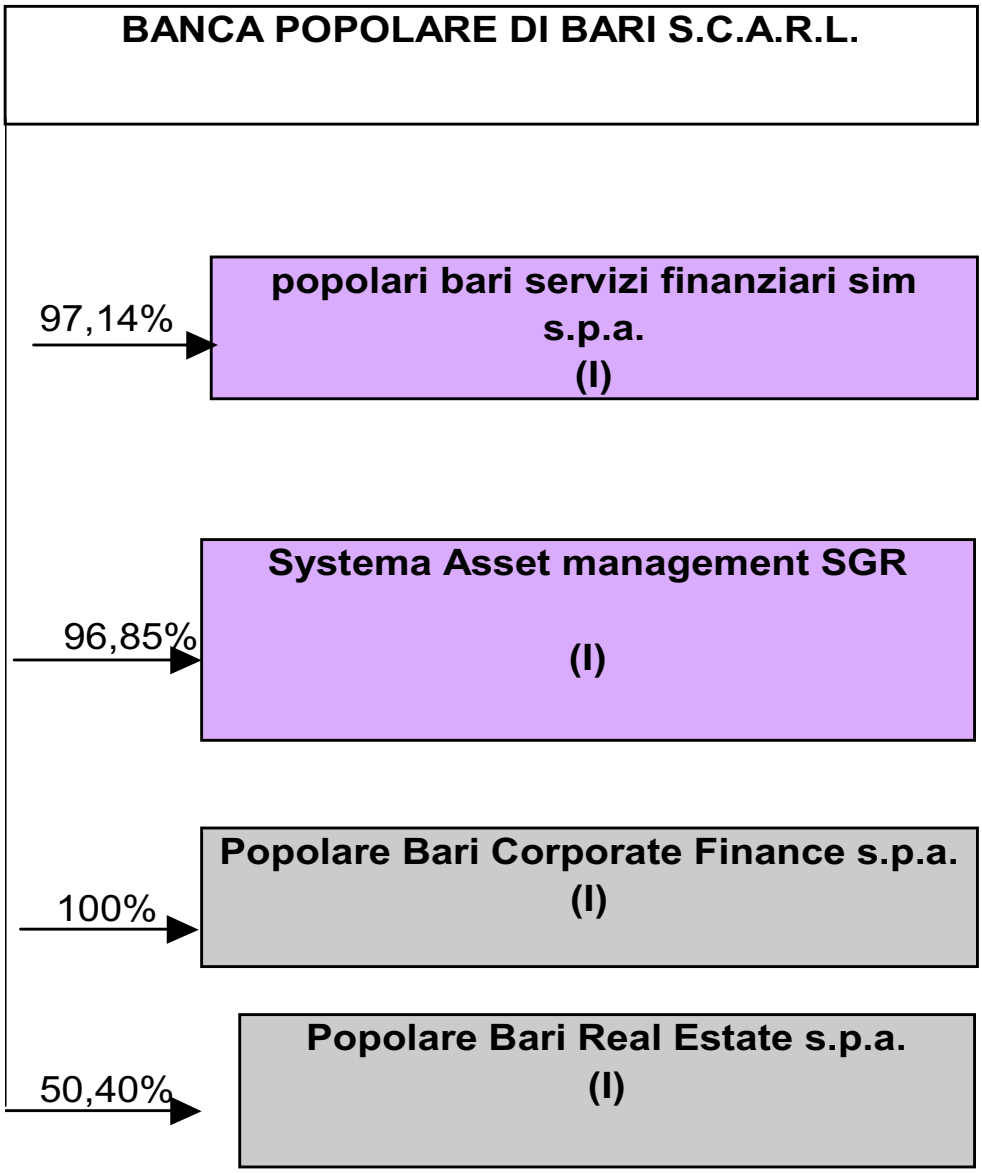
BANCA POPOLARE DI BARI S.C.A.R.L.
97,14%
popolari bari servizi finanziari sim s.p.a.
(I)
96,85%
Systema Asset management SGR
(I)
100%
Popolare Bari Corporate Finance s.p.a.
(I)
50,40%
Popolare Bari Real Estate s.p.a.
(I)

## PARERE del 24 maggio 2005

**Parere preliminare all'apertura di istruttoria – operazione di acquisizione del controllo esclusivo della Banca Antoniana Popolare Veneta SpA da parte della Banca popolare di Lodi Scarl mediante OPS.**

Si fa riferimento alla nota del 11 maggio 2005 prot. n. 18674/05 – Proc n. C/7042, con la quale codesta Autorità ha richiesto a questo Istituto il parere di cui all'art. 20, comma 4, della legge 287/90 in ordine all'operazione di cui all'oggetto.

**A. L'operazione e le imprese coinvolte.**

A.1. – *Descrizione dell'operazione* – L'operazione si concreta in un'offerta pubblica di acquisto obbligatoria (OPA), ai sensi degli artt. 102, 106 comma 1 e 109 comma 1 lettera a) d. lgs n. 58/1998 e in un'offerta pubblica di acquisto e scambio (OPAS) su base volontaria, ai sensi degli artt. 102, 103 comma 4 lettera c) e 106 comma 4 d. lgs n. 58/1998, promosse dalla Banca Popolare di Lodi (di seguito BPL), capogruppo dell'omonimo gruppo bancario, al fine di acquisire il controllo esclusivo della Banca Antoniana Popolare Veneta SpA.

L'efficacia dell'operazione è soggetta al rilascio delle necessarie autorizzazioni da parte delle autorità di vigilanza di settore per i profili di rispettiva competenza; in proposito, non risulta ad oggi presentata a questo Istituto da parte di BPL alcuna richiesta di autorizzazione, ai sensi degli artt. 10 e 11 della l. n. 20/1991, anche se è stato manifestato l'intendimento di acquisire le quote in parola, ai sensi dell'art. 9, comma 1, della citata legge.

Con specifico riferimento al mercato assicurativo, l'operazione va valutata per gli impatti che è suscettibile di produrre sull'assetto delle società Antonveneta Vita ed Antonveneta Assicurazioni, attualmente partecipate al 50% dalla Banca Antoniana Popolare Veneta SpA, il cui controllo esclusivo è oggetto della presente operazione.

Va anche considerato che attualmente la BPL opera nel mercato assicurativo indirettamente attraverso la partecipazione al capitale delle compagnie Eurovita e Commercial Union Previdenza, nelle quali detiene delle quote per il tramite di Finoa Srl.

A.2. *Struttura partecipativa delle società coinvolte* – Si riportano nell'allegata documentazione le informazioni, aggiornate al primo trimestre 2005, relative agli assetti proprietari delle società assicuratrici partecipate dalla BPL (all. 1) e della società assicuratrice oggetto dell'acquisizione (all. 2) e la relativa struttura societaria (all. 3).

In relazione alle società Antonveneta Vita ed Antonveneta Assicurazioni, si rileva che esse sono entrambe partecipate al 50% dalla Banca Antoniana Popolare Veneta SpA e al 50% dal Lloyd Adriatico SpA Italy, il quale, a sua volta, risulta partecipato al 99,73% dall'Allianz Aktiengesellschaft Germany.

Con riferimento alla Commercial Union Previdenza SpA, le relative quote sono detenute al 100% dalla Finoa Srl – a sua volta partecipata al 50% da Aviva Italia Holding e, per l'ulteriore 50%, da BPL - mentre Eurovita SpA è controllata dalla stessa Finoa srl, attraverso una quota pari all'80,96%.

**B. Criteri di valutazione.**

Al fine di valutare se l'operazione possa creare impatti concorrenziali significativi per il mercato assicurativo, occorre prendere in considerazione, da una parte, la posizione nel mercato nazionale e provinciale delle società assicuratrici acquisite e quella delle società partecipate dall'acquirente, dall'altra valutare la posizione di mercato delle prime correlandola a quelle detenute dalla banca BPL nel mercato dei depositi.

Tale orientamento è stato accolto espressamente nel provvedimento n. 12068/03 secondo cui le quote detenute dalla banca nei mercati provinciali dei depositi bancari costituiscono un'adeguata *proxy* ai fini della valutazione della capacità distributiva del canale bancario, in quanto i detentori dei conti correnti bancari costituiscono potenziali acquirenti dei prodotti assicurativi distribuiti tramite detto canale; ciò a maggior ragione nel caso di specie, in cui, come si vedrà appresso, la quasi totalità della distribuzione delle compagnie coinvolte è ascrivibile al canale bancario.

Gli effetti dell'operazione stessa sono stati valutati per i rami vita e danni come mercati distinti secondo il consolidato orientamento della Commissione Europea (cfr. Caso IV/M. 859 Generali/Prime; Caso COMP/M. 1712 – Generali Vita, Dec. Comm. 12 gennaio 2000) in relazione alla capacità distributiva della banca, anche alla luce delle sue dimensioni e della sua dislocazione territoriale; ciò sebbene le quote detenute dalla società assicuratrice Antonveneta Assicurazioni siano di esigua entità.

**C. Mercato rilevante dei gruppi coinvolti.**

Le società del gruppo Antonveneta hanno realizzato, al quarto trimestre 2004, nel mercato assicurativo vita e danni premi pari complessivamente a 1.221.702.000 Euro, realizzando una quota di mercato pari al 1,21 %.

I premi realizzati da Antonveneta Vita (rami vita) sono stati pari a 1.193.821.000 Euro, con una quota del mercato del 1,82 %, così ripartiti per rami: ramo I (*Assicurazioni sulla durata della vita umana*) 2%; ramo III (*Assicurazioni di cui ai punti I e II connessi con i fondi di investimento*) pari al 3% e ramo V (*Operazioni di capitalizzazione*) 0,01%; negli altri rami (II, IV, VI) non è attiva.

I premi realizzati da Antonveneta Assicurazioni (rami danni) sono stati pari ad Euro 27.881.000 Euro, con una quota di mercato esigua, pari allo 0,08 %.

Il gruppo Finoa, operante soltanto nel settore vita e, di questo, nei soli rami I, III e V, ha realizzato premi pari ad Euro 646.065.000 con una quota di mercato pari allo 0,98%; per quanto concerne le singole compagnie del gruppo, si segnala che i premi realizzati dall'Eurovita sono stati pari ad Euro 550.161.000, con una quota di mercato pari allo 0,84%, mentre quelli realizzati dalla Commercial Union Previdenza ammontano ad Euro 95.904.000 con una quota di mercato pari allo 0,15%.

Alla luce dei dati rassegnati, considerato che il Gruppo Finoa, per di più, opera con quote non rilevanti, soltanto in alcuni rami del settore vita, che parimenti risulta non significativa l'entità delle quote di mercato detenute dal gruppo Antonveneta, l'impatto dell'operazione in esame non presenta, ad avviso di questo Istituto, profili di rilevanza anticoncorrenziale.

**D. Strutture distributive.**

Al fine di cogliere eventuali aspetti problematici della concentrazione, si è valutata la capacità di raccolta attraverso i diversi canali distributivi.

A tale riguardo, si osserva che il legame delle società coinvolte nell'operazione con gruppi bancari è reso evidente dalla circostanza che il canale distributivo bancario è quello di gran lunga prevalente. Per Antonveneta la distribuzione attraverso canali bancari rappresenta il 95% della distribuzione propria, che per l'intero rappresenta il 2,94% di quella totale del mercato; per Eurovita il 100% della distribuzione propria, pari al 1,42% di quella totale del mercato; per Commercial Union Previdenza rappresenta il 14% della distribuzione propria, che per l'intero rappresenta lo 0,04% rispetto al totale mercato.

In relazione all'esiguità delle quote appena rappresentate emerge l'assenza di portata lesiva della concorrenza dell'operazione in esame.

**E. Mercati locali.**

Con riferimento al mercato geografico, si rileva che la struttura distributiva dell'istituto di credito, fortemente radicata territorialmente, si compone di circa 970 sportelli attivi prevalentemente in Lombardia (Lodi, Cremona), con posizioni rilevanti in Toscana (Livorno, Lucca, Massa Carrara, Pisa), Liguria (Genova), Emilia Romagna e Sicilia.

In dette province, le quote di mercato delle società acquisite oltrepassano l'1% solo nelle province di Pisa (8,38%) e Massa Carrara (1,06), come indicato nella tabella 1.

Con riferimento, poi, alla possibile sovrapposizione delle aree di operatività delle compagnie attualmente già controllate da BPL, operanti soltanto nel settore vita, e le società assicuratrici oggetto dell'operazione, si osserva, da un lato, che la Commercial Union Previdenza è presente sul mercato nazionale con quote di mercato che non superano lo 0,65% (Messina), dall'altro che l'Eurovita detiene le quote di mercato maggiori (Terni con il 23,03% e Ferrara con il 7,54%) in province diverse da quelle caratterizzate da una maggior presenza dell'Antonveneta (Padova 21,29%, Siracusa 11, 22%, Rovigo 10,36%) (*cfr* tabella 2). In relazione alle province di Ferrara, ove l'Antonveneta detiene 11,96%, si rileva la presenza di altre compagnie concorrenti con quote di rilievo (Generali col 14,31%, Cattolica con il 13,12% ed Allianz-Unicredito Italiano con il 12,49%).

Con riguardo, infine, alla provincia di Padova, nella quale Antonveneta raggiunge una quota significativa nel mercato locale, pari al 21,29%, le società controllate dalla BPL detengono quote di esigua entità (la Eurovita fa registrare una raccolta di appena 4.000 Euro, mentre la Commercial Union Previdenza una quota di mercato pari allo

0,24%); si segnala, inoltre, la presenza di altri gruppi assicurativi con quote rilevanti (Generali col 17,78% e San Paolo IMI col 13,5%).

Tabella 1

| PROVINCIA | QUOTA DEPOSITI 2004 PER SPORTELLO | RACCOLTA PREMI ANTONVENETA | QUOTA DI MERCATO % |
|---|---|---|---|
| LODI | 50,50% | 428 | 0,3 |
| LUCCA | 33,30% | 155 | 0,05 |
| PESCARA | 29,10% | 611 | 0,29 |
| PISA | 23,40% | 0 | 0 |
| CREMONA | 22,30% | 0 | 0 |
| LIVORNO | 19% | 0 | 0 |
| CAMPOBASSO | 13,80% | 1273 | 0,86 |
| GENOVA | 10,40% | 9808 | 1,06 |
| MASSA CARRARA | 9,20% | 0 | 0 |
| CATANIA | 6,10% | 20206 | 4 |
| MESSINA | 5,50% | 34746 | 8,38 |

Tabella n. 2

| | COMM. UN. PREV. | | EUROVITA | | ANTONVENETA | |
|---|---|---|---|---|---|---|
| **PROVINCE** | PREMI | % | PREMI | % | PREMI | % |
| MESSINA | 2704 | 0,65 | 139 | 0,03 | 34746 | 8,38 |
| TERNI | 105 | 0,05 | 48748 | 23,03 | 131 | 0,06 |
| FERRARA | 184 | 0,06 | 23068 | 7,54 | 36613 | 11,96 |
| PADOVA | 2330 | 0,24 | | | 209347 | 21,29 |
| SIRACUSA | 920 | 0,53 | 229 | 0,13 | 19390 | 11,22 |
| ROVIGO | 412 | 0,25 | | | 17218 | 10,36 |

* i premi sono espressi in migliaia di euro

**F. Conclusioni.**

Alla luce delle analisi condotte, considerate l'entità delle quote detenute dalle società assicuratrici controllate dalla BPL, la diversità delle aree geografiche di operatività delle società acquisite e la struttura distributiva della BPL, fortemente circoscritta in aree geografiche nelle quali le società assicuratrici non detengono quote di mercato rilevanti, l'Istituto ritiene che l'operazione in questione non produca modificazioni significative nella struttura del mercato assicurativo.

Il Presidente
Giancarlo Giannini

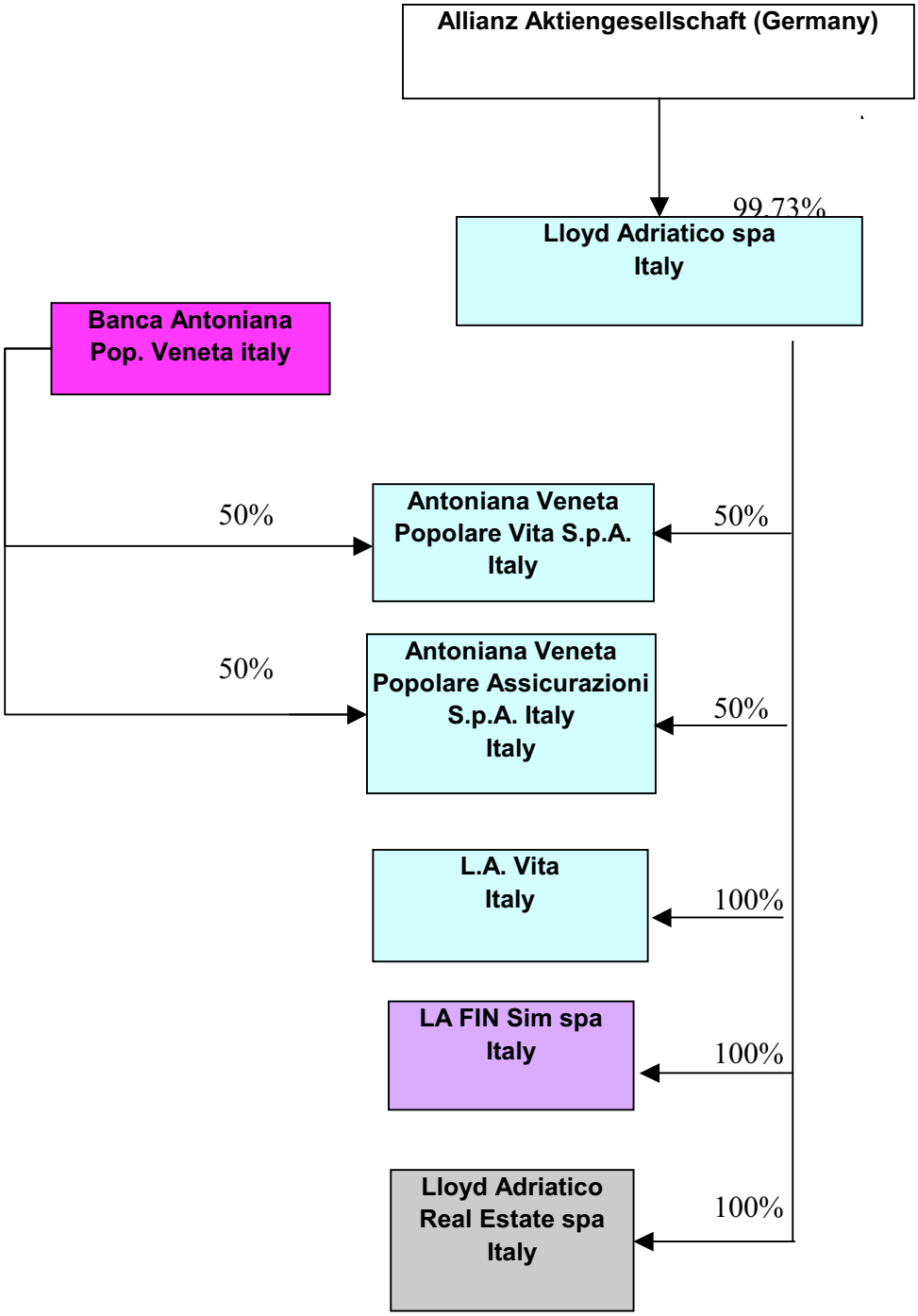
Allianz Aktiengesellschaft (Germany)
99,73%
Lloyd Adriatico spa
Italy
Banca Antoniana
Pop. Veneta italy
50%
Antoniana Veneta
Popolare Vita S.p.A.
Italy
50%
50%
Antoniana Veneta
Popolare Assicurazioni
S.p.A. Italy
Italy
50%
L.A. Vita
Italy
100%
LA FIN Sim spa
Italy
100%
Lloyd Adriatico
Real Estate spa
Italy
100%

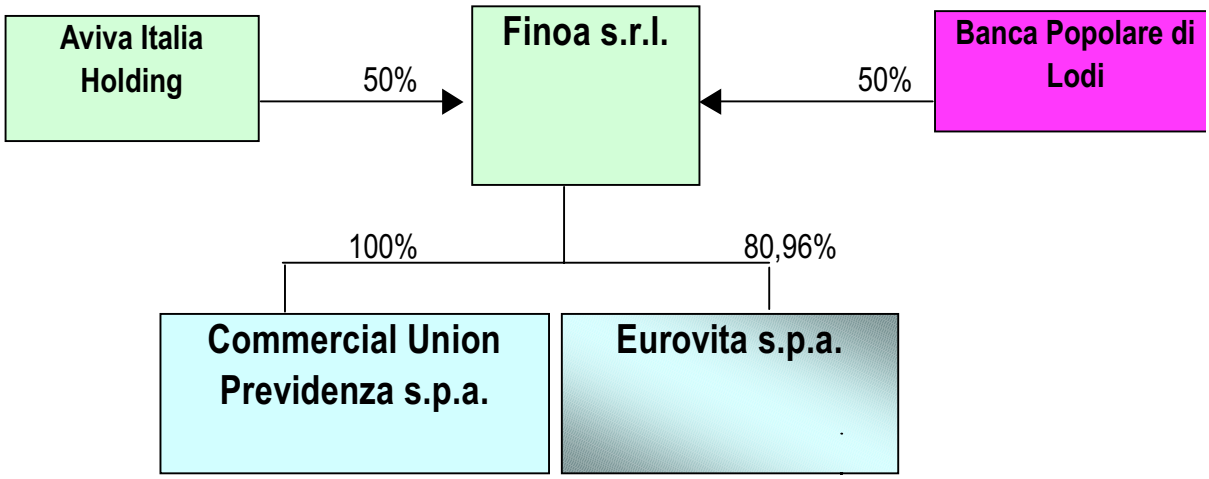
Aviva Italia Holding
50%
Finoa s.r.l.
50%
Banca Popolare di Lodi
100%
80,96%
Commercial Union Previdenza s.p.a.
Eurovita s.p.a.

# 8. ALTRE NOTIZIE

## *8.1 AVVISI E COMUNICATI DELL'ISVAP*

**Aumento di capitale sociale di "Azuritalia Vita S.p.A." con sede in Reggio Emilia** (G.U. del 26 aprile 2005, n. 95)

L'istituto per la vigilanza sulle assicurazioni private e di interesse collettivo – ISVAP – con nota del 15 novembre 2004 ha approvato, ai sensi dell'art. 37, comma quattro, del decreto legislativo 17 marzo 1995 n. 174, le modifiche statutarie deliberate in data 7 settembre 2004 dall'assemblea straordinaria degli azionisti di "Azuritalia Vita S.p.A.". Tali modifiche riguardano, tra l'altro, l'aumento di capitale sociale da euro 30.960.000 ad euro 36.120.000.

* * * * * *

**Comunicazione del trasferimento del portafoglio assicurativo, ivi inclusi i contratti in regime libertà di prestazione di servizi per i rischi situati in Italia, dall'Office National du Ducroire S.A. alla Ducroire S.A..**(G.U. del 7 maggio 2005, n.105)

L'Istituto per la vigilanza sulle assicurazioni private e di interesse collettivo - ISVAP, da notizia che l'Autorità di Vigilanza del Belgio ha approvato il trasferimento del portafoglio assicurativo, ivi inclusi i contratti in regime di libertà di prestazione di servizi per i rischi situati in Italia, dall'Office National du Ducroire S.A. alla Ducroire S.A., entrambe con sede in Bruxelles.

Il trasferimento non è causa di risoluzione dei contratti trasferiti; tuttavia i contraenti che hanno il loro domicilio abituale o, se persone giuridiche, la loro sede nel territorio della Repubblica possono recedere dai rispettivi contratti entro il termine di sessanta giorni dalla pubblicazione della presente comunicazione.

* * * * * *

**Aumento di capitale sociale di "CreditRas Assicurazioni S.p.A." con sede in Milano**.( G.U. del 18 maggio 2005, n.114)

CreditRas Assicurazioni S.p.A. ha completato l'aumento di capitale sociale già deliberato dall'assemblea straordinaria del 29 settembre 2004. Pertanto il capitale sociale deliberato, sottoscritto e versato ammonta ad euro 10.000.000,00.

* * * * *.*

**Aumento di capitale sociale di "Genialloyd S.p.A. di Assicurazioni " con sede in Milano.**( G.U. del 21 maggio 2005, n.117)

Genialloyd S.p.A. di Assicurazioni ha dato parziale esecuzione all'aumento del capitale sociale già deliberato dall'Assemblea Straordinaria del 29 settembre 2004. Pertanto il capitale sociale deliberato è pari ad euro 45.975.160,00 ed il capitale sottoscritto e versato ammonta ad euro 35.975.001,20.

* * * * *.*

**Aumento di capitale sociale di "Ras Tutela Giudiziaria S.p.A." con sede in Milano**.( G.U. del 21 maggio 2005, n.117)

as Tutela Giudiziaria S.p.A. ha dato parziale esecuzione all'aumento di capitale sociale già deliberato dall'Assemblea Straordinaria del 18 aprile 2000. Pertanto il capitale sociale deliberato è pari ad euro 7.725.000,00 ed il capitale sottoscritto e versato ammonta ad euro 5.575.000,66.

* * * * *.*

**Aumento di capitale sociale di "Antoniana Veneta Popolare Vita S.p.A. " con sede in Trieste**. (G.U. del 4 giugno 2005, n.128)

Antoniana Veneta Popolare Vita S.p.A. ha dato esecuzione all'aumento del capitale sociale deliberato dall'Assemblea Straordinaria del 27 aprile 2005. Pertanto il capitale sociale deliberato, sottoscritto e versato è pari ad euro 75.000.000,00.

* * * *.*.*

**Modifica della denominazione e aumento di capitale sociale di "BPB Assicurazioni Vita S.p.A." con sede in Milano.** (G.U. del 17 giugno 2005, n. 139)

L'Istituto per la vigilanza sulle assicurazioni private e di interesse collettivo – ISVAP – rende noto che in data 15 aprile 2005 l'assemblea straordinaria degli azionisti di "BPB Assicurazioni Vita S.p.A.", con sede in Milano ha deliberato di modificare la denominazione sociale in "BPU Assicurazioni Vita S.p.A." e di aumentare il capitale sociale da euro 33.800.000,00 a euro 42.863.600,00.

## 8.2 *CALENDARIO DELLE ADUNANZE DEL COLLEGIO DI GARANZIA PER LA DISCIPLINA DEGLI ALBI DEGLI AGENTI DI ASSICURAZIONE, DEI MEDIATORI DI ASSICURAZIONE E DI RIASSICURAZIONE E DEL RUOLO DEI PERITI ASSICURATIVI*

COLLEGIO DI GARANZIA PER LA DISCIPLINA DEGLI ALBI E DEL RUOLO

Viste le norme di organizzazione e funzionamento del Collegio approvate del Consiglio dell'ISVAP con provvedimento n. 1338 dell'11 novembre 1999 e successive modificazioni e integrazioni, si stabilisce il seguente calendario delle adunanze riferito ai mesi di:

LUGLIO 2005
Giorni: 6 e 13

SETTEMBRE 2005
Giorni 21 e 28

OTTOBRE 2005
Giorni: 5, 12 e 26

NOVEMBRE 2005
Giorni 9, 16 e 23

DICEMBRE 2005
Giorni: 6 e 14

Orario stabilito per l'apertura delle adunanze: h. 9,30.

Il Presidente
Antonio La Torre

# 9. INDICE

# INDICE

- *Sommario* ..... *Pag.* III

- *Premessa* ..... " V

*1. ATTIVITA' PROVVEDIMENTALE* ..... " 1

*1.1 CIRCOLARI DISPOSITIVE* ..... " 3

***Circolare n. 555/D del 17 maggio 2005***
Disposizioni in materia di assicurazione obbligatoria R.C.auto disciplina del bonus/malus ..... " 5

*1.2 ALTRI PROVVEDIMENTI* ..... " 13

*1.2.1 Trasferimenti di portafoglio*

***Provvedimento n. 2350 del 6 maggio 2005***
Approvazione del trasferimento parziale del portafoglio assicurativo di Assicurazioni Internazionali di Previdenza s.p.a. (in breve A.I.P. s.p.a.) ad Aurora Assicurazioni s.p.a. costituito dai contratti di ramo I e III di cui all'allegato I, tabella A) del d.lgs. n. 174/1995 acquisiti tramite SIMGEST s.p.a. ..... " 15

***Provvedimento n. 2351 del 6 maggio 2005***
Approvazione del trasferimento parziale del portafoglio assicurativo di Assicurazioni Internazionali di Previdenza (in breve, A.I.P. s.p.a.) ad Unipol Assicurazioni s.p.a. costituito dai contratti di ramo I e V acquisiti tramite l'agenzia di direzione ed alcune agenzie ..... " 15

*1.2.2 Decadenze*

***Provvedimento n. 2346 del 15 aprile 2005***
Decadenza della Zurich International Italia s.p.a. con sede in Milano, dall'autorizzazione all'esercizio dell'attività assicurativa e riassicurativa in alcuni rami danni ..... " 16

***Provvedimento n. 2349 del 29 aprile 2005***
Decadenza della Carige R.D. Assicurazioni e Riassicurazioni s.p.a. (in breve Carige Assicurazioni s.p.a.), con sede in Milano, dall'autorizzazione all'esercizio dell'attività assicurativa e riassicurativa nel ramo Corpi di veicoli ferroviari ..... " 17

*1.2.3 Composizione degli Organi delle procedure concorsuali*

***Provvedimento n. 2341 del 29 marzo 2005***
Revoca e nomina del Commissario liquidatore della Sile s.p.a., in Roma ..... " 17

*1.3 CIRCOLARI STATISTICHE* ..... *Pag* 19

*1.3.1 ELENCO DELLE CIRCOLARI STATISTICHE II TRIMESTRE 2005* ..... " 21

*2. PARTECIPAZIONI ASSUNTE DALLE IMPRESE DI ASSICURAZIONE* ..... ". 23

2.1 PUBBLICAZIONI, ORDINATE PER SOCIETÀ ASSICURATIVA DICHIARANTE, RELATIVE ALLE COMUNICAZIONI AI SENSI DELL'ART. 5 DELLA LEGGE 9 GENNAIO 1991, N. 20, COME SOSTITUITO DALL'ART. 114, COMMA 1, LETT. A), DEL DECRETO LEGISLATIVO 17 MARZO 1995, N. 174. (II TRIMESTRE 2005)..... " 25

*3. ATTIVITA' SANZIONATORIA* ..... 47

*3.1 APPLICAZIONE DI SANZIONI (II TRIMESTRE 2005)* ..... " 49

*-Violazione di norme sulla corretta gestione assicurativa* ..... ." 49
*-Violazione di norme riguardanti gli obblighi di comunicazione all'Isvap* ..... " 50
*-Violazione di norme poste a tutela dell'utenza* ..... " 52
*-Violazione di norme sulla tenuta degli albi e ruoli degli operatori autonomi (brokers, periti) e dei collaboratori delle imprese assicurative (agenti)* ..... " 54
*-Violazione di norme relative alle operazioni finanziarie, intergruppo ed all'autorizzazione alla detenzione del controllo* ..... " 54

*4. RECLAMI* ..... " 55

*4.1 RECLAMI PER TIPOLOGIA DI IMPRESE (II TRIMESTRE 2005)* ..... " 57

*4.2 RECLAMI RIGUARDANTI I RAMI DANNI (II TRIMESTRE 2005)* ..... " 57

*4.3 RECLAMI RIGUARDANTI I RAMI VITA (II TRIMESTRE 2005)* ..... " 58

*4.4 RECLAMI RIGUARDANTI LE IMPRESE IN LIQUIDAZIONE COATTA AMM.VA (I TRIMESTRE 2005)* ..... " 59

*5. ATTI COMUNITARI DI INTERESSE PER IL SETTORE ASSICURATIVO* ..... " 61

*5.1 SELEZIONE DALLA GAZZETTA UFFICIALE DELLE COMUNITA' EUROPEE* ..... " 63

*6. ELENCHI DEGLI OPERATORI DEL MERCATO ASSICURATIVO* ..... " 65

*6.1 IMPRESE DI ASSICURAZIONE* ..... " 67

*6.1.1 Variazioni nell'elenco delle imprese di assicurazione e di riassicurazione autorizzate (I trimestre 2005)* ..... " 69

*6.1.2 Imprese autorizzate in un altro Stato dell'Unione Europea operanti in Italia al 31 marzo 2005* ..... " 69

*6.2 AGENTI DI ASSICURAZIONE ISCRITTI NELL'ALBO NAZIONALE NEL II TRIMESTRE 2005* " 73

*6.3 MEDIATORI DI ASSICURAZIONE E RIASSICURAZIONE ISCRITTI NELL'ALBO NEL II TRIMESTRE 2005* ..... " 107

*6.4 PERITI ASSICURATIVI ISCRITTI NEL RUOLO NAZIONALE NEL I TRIMESTRE 2005* ..... " 115

*7. PARERI RESI ALL'AUTORITA' GARANTE DELLA CONCORRENZA E DEL MERCATO (ART. 20, COMMA 4, LEGGE 287/90)* ....." 119

***Parere del 15 aprile 2005***
Parere preliminare all'apertura di istruttoria – Operazione di concentrazione concernente l'intesa fra la **Società Cattolica di Assicurazione SCARL** e la **Banca Popolare di Bari SCARL**..... . " 121

***Parere del 24 maggio 2005***
Parere preliminare all'apertura di istruttoria – operazione di acquisizione del controllo esclusivo della **Banca Antoniana Popolare Veneta s.p.a.** da parte della **Banca Popolare di Lodi Scarl** mediante **OPS.** ..... " 127

*8. ALTRE NOTIZIE* ..... " 133

*8.1 AVVISI E COMUNICATI DELL'ISVAP* ..... " 135

Aumento di capitale sociale di **Azuritalia Vita s.p.a.,** con sede in Reggio Emilia ..... " 135

Comunicazione del trasferimento del portafoglio assicurativo, ivi inclusi i contratti in regime di libertà di prestazione di servizi per i rischi situati in Italia, dall'**Office National du Ducroire S.A.** alla **Ducroire S.A**. ..... " 135

Aumento di capitale sociale di **CreditRas Assicurazioni S.p.A.**, con sede in Milano ..... " 135

Aumento di capitale sociale di **Genialloyd S.p.A. di Assicurazioni,** con sede in Milano ..... " 135

Aumento di capitale sociale di **Ras Tutela Giudiziaria S.p.A.**, con sede in Milano....." 135

Aumento di capitale sociale di **Antoniana Veneta Popolare Vita S.p.A.**, con sede in Trieste ..... 136

Modifica della denominazione e aumento di capitale sociale di **BPB Assicurazioni Vita S.p.A**, con sede in Milano ..... " 136

*8.2 CALENDARIO DELLE ADUNANZE DEL COLLEGIO DI GARANZIA PER LA DISCIPLINA DEGLI ALBI DEGLI AGENTI DI ASSICURAZIONE, DEI MEDIATORI DI ASSICURAZIONE E DI RIASSICURAZIONE E DEL RUOLO DEI PERITI ASSICURATIVI* ..... " 136

***Istituto per la vigilanza***
***sulle assicurazioni private***
***e di interesse collettivo***

BOLLETTINO
Anno VIII - N. 21
Aprile - Giugno 2005

Redazione

**Istituto per la vigilanza sulle assicurazioni**
**private e di interesse collettivo**
Via del Quirinale, 21
00187 - Roma
Tel. 06/42.133.1
Fax 06/42.133.735
Internet - http://www.isvap.it
E-mail: Serv.Studi@isvap.it

*Pubblicazione della*
***Presidenza del Consiglio dei Ministri***
***Dipartimento per l'informazione***
***e l'editoria***
Via Po, 14 – 00198 Roma – Tel. 06/85981

*Direttore* Mauro Masi

*Stampa e diffusione* Istituto Poligrafico e Zecca dello Stato s.p.a.
Stabilimento Salario - Roma